KARTA PRODUKTU
TECHNICAL SHEET

NAZWA / NAME : **BATERIA PODTYNKOWA 1/2 DROŻNA SQUARE**

NR KATALOGOWY / CODE: 481180021

ZDJĘCIE PRODUKTU / IMAGE:

RYSUNEK TECHNICZNY / DRAWINGS:

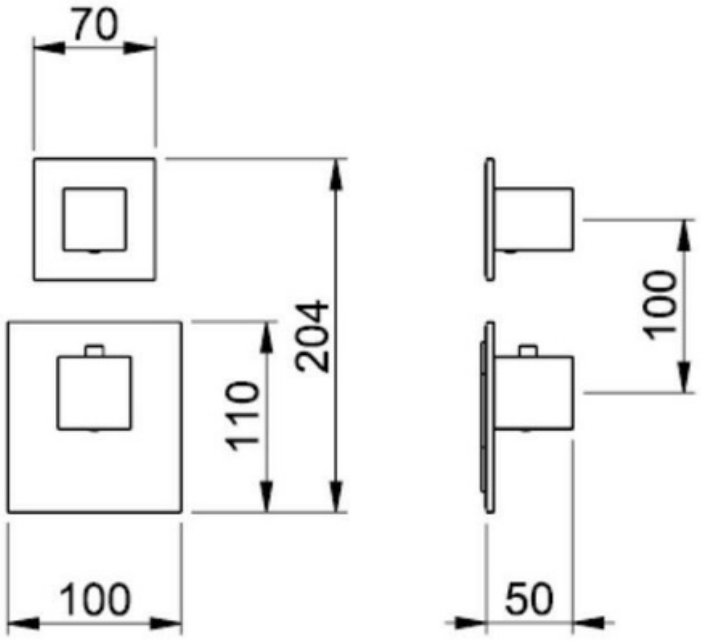

DO MODUŁU PODTYNKOWEGO/ FOR CONCEALED PARTS:

DO MODUŁU 1 DROŻNEGO/FOR 1 WAYS MODULE

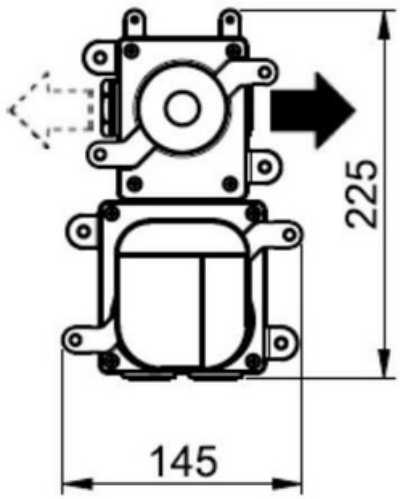

DO MODUŁU 2 DROŻNEGO/FOR 2 WAYS MODULE

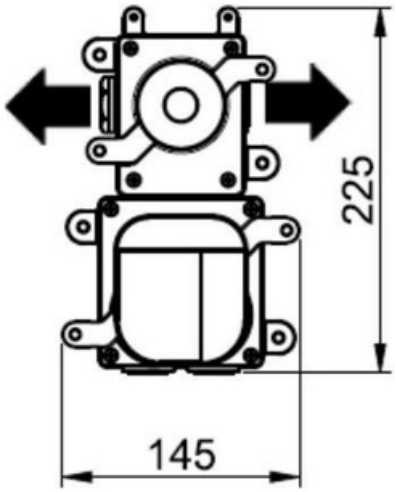

ILOŚĆ ODBIORNIKÓW DO ZASILENIA/ WAYS

OPIS / DESCRIPTION:

PL: Bateria podtynkowa Square 1/2 drożna. ELEMENT ZEWNĘTRZNY

EN: Water control Square 1/2 ways. EXTERNAL ELEMENT