| **IT** | Istruzioni Di Montaggio | **GB** | Mounting Instructions | **FR** | Instructions de montage | **DE** | Montageanweisungen | **ES** | Instrucciones de montaje

AQUATEC

INSTRUKCJA MONTAŻU

610176001

BATERIA PODTYNKOWA CORETHERM 1 JEDNODROŻNA – ELEMENT WEWNĘTRZNY

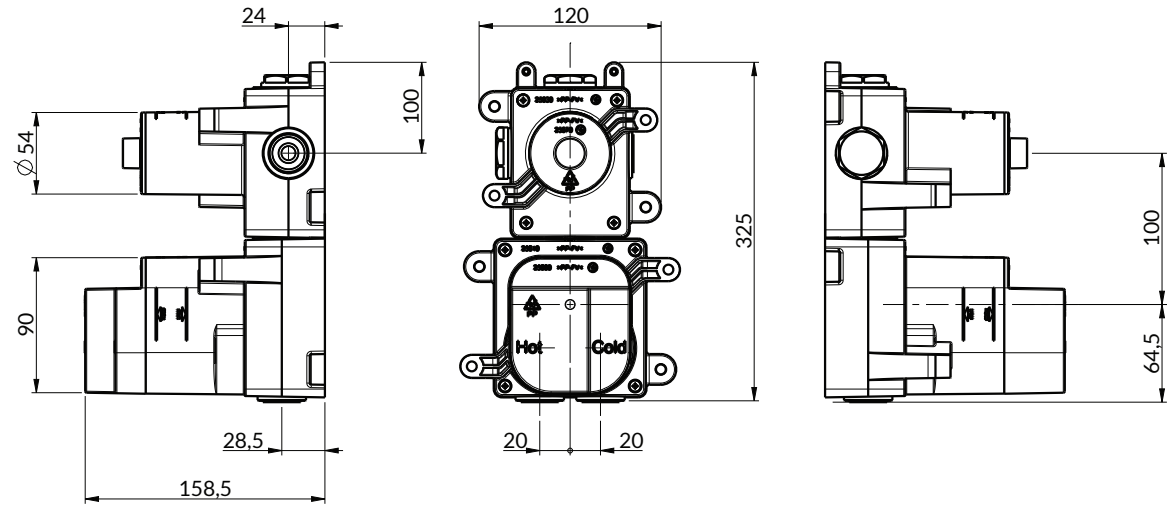

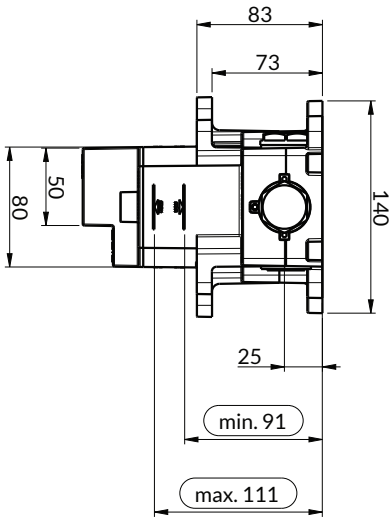

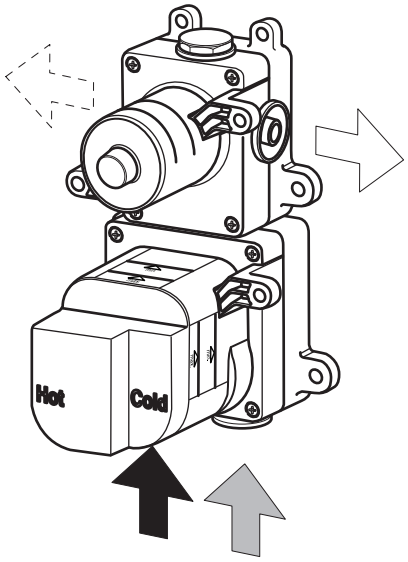

G 3/4"
Wejście/ Ciepła
Input/Hot

G 3/4"
Wejście/zimna
Input/Cold

G 3/4"
Wyjście
Outlet

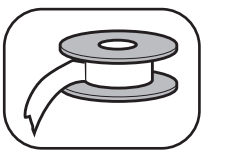

Uszczelnić włóknem konopi lub taśmą teflonową
Use hemp or teflon

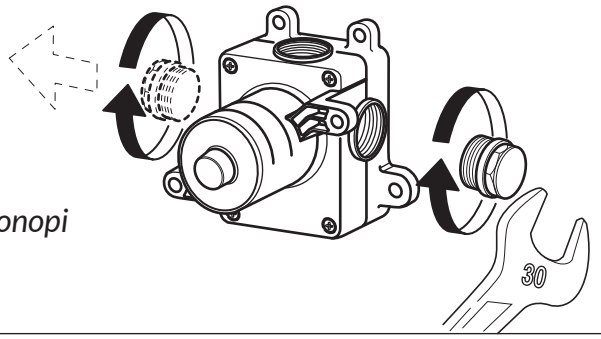

7 WŁAŚCIOWOŚCI TECHNICZNE
TECHNICAL FEATURES

Blodada bezpieczeństwa przy: **38°**

Minimalna temperatura pracy: **3°C**
Minimalna rekomendowana temperatura: **15°C**
Maksymalna temperatura pracy: **80°C**
Maksymalna rekomendowana temperatura: **65°C**
Zalecana różnica temperatur: **50°C**

System bezpieczeństwa zatrzymuje przepływ w przypadku braku jednej z dwóch wód.
Zakres ciśnień min/max 0,5/5 barów (w przypadku ciśnienia wody wyższego niż 5 barów zalecamy zamontowanie reduktorów
ciśnienia. Zalecane ciśnienie: 3 bary.

Operacja:
Z gazowymi lub elektrycznymi kotłami akumulacyjnymi.
Scentralizowane systemy.
Filtry ze stali nierdzewnej do usuwania zanieczyszczeń.

Uwaga: Skontaktuj się z hydraulikiem w sprawie wyboru najlepszego urządzenia do podgrzewania wody.

Safety lock at: **38°**

Min.Working temperature: **3°C**
Min. recommended: **15°C**

Max.Working temperature: **80°C**
Max. recommended: **65°C**

Differenziale termico consigliato **50°C**
Safety system with flow stop in case of lack of one of the two waters.
Pressure range min/max 0,5/5 bar (in case of water pressure highter than 5 bar weeracommend installing pressure reducers). Recommended pressure 3 bar.

Operation:
Either with gas or electric accumulation boilers.
Centralised systems.
Filters in stainless steel for the treatment of impurities.

Warning: contact the plumber for the choice of the best water heating device.

bar	FLOW RATE (L / min.)
	610.176001
0,2	9,5
0,5	16,1
1	23,2
2	33,1
3	40,5
4	46,7
5	52

4 ZAWARTOŚĆ PACZKI
PACKAGE CONTENT

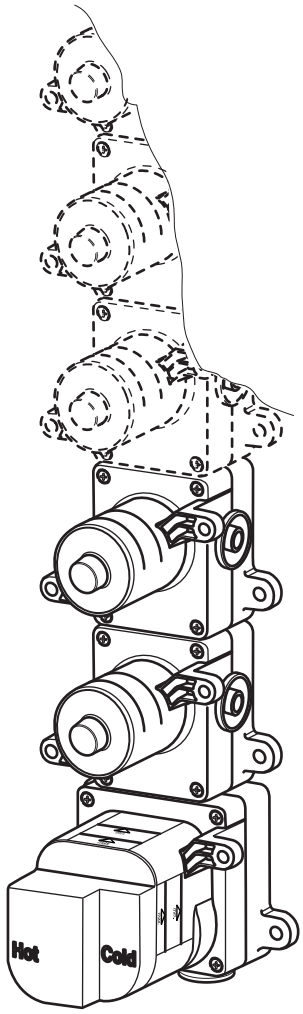

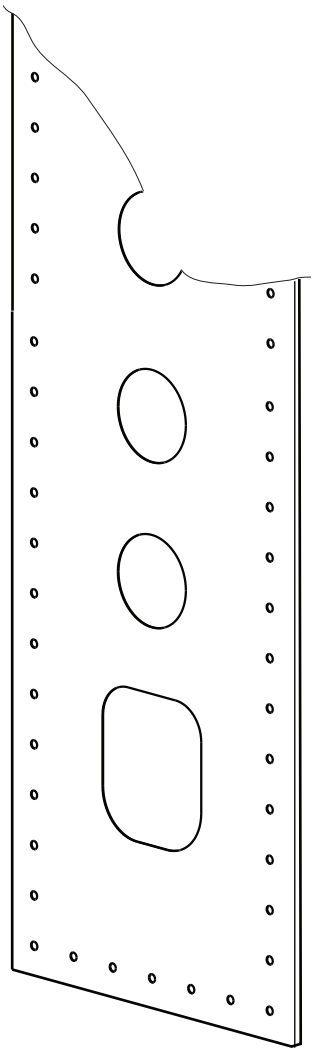

PL Instrukcja montażu

GB Mounting instructions

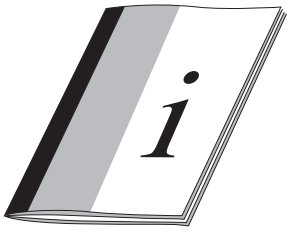

INFORMACJE PRZED MONTAŻEM
PRE- INSTALLATION INFORMATIONS

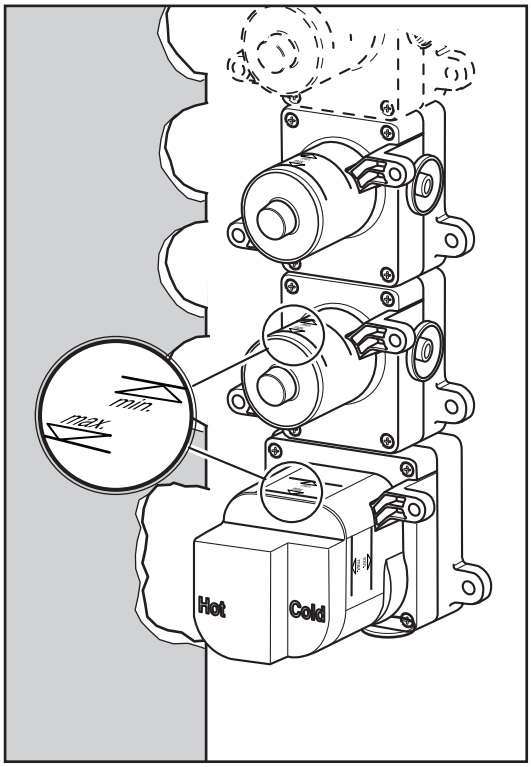

Montaż na ścianie z płyty gipsowo-kartonowej
Mounting on plasterboard wall

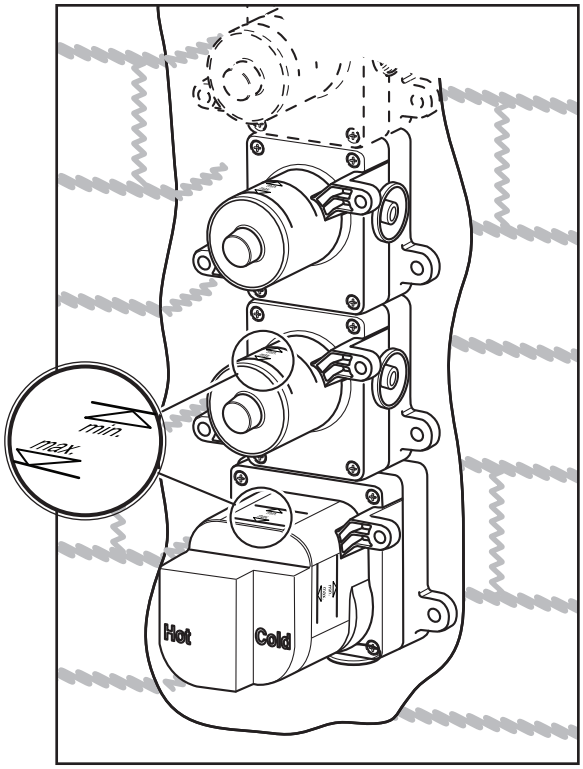

Montaż naścienny
Wall mounting

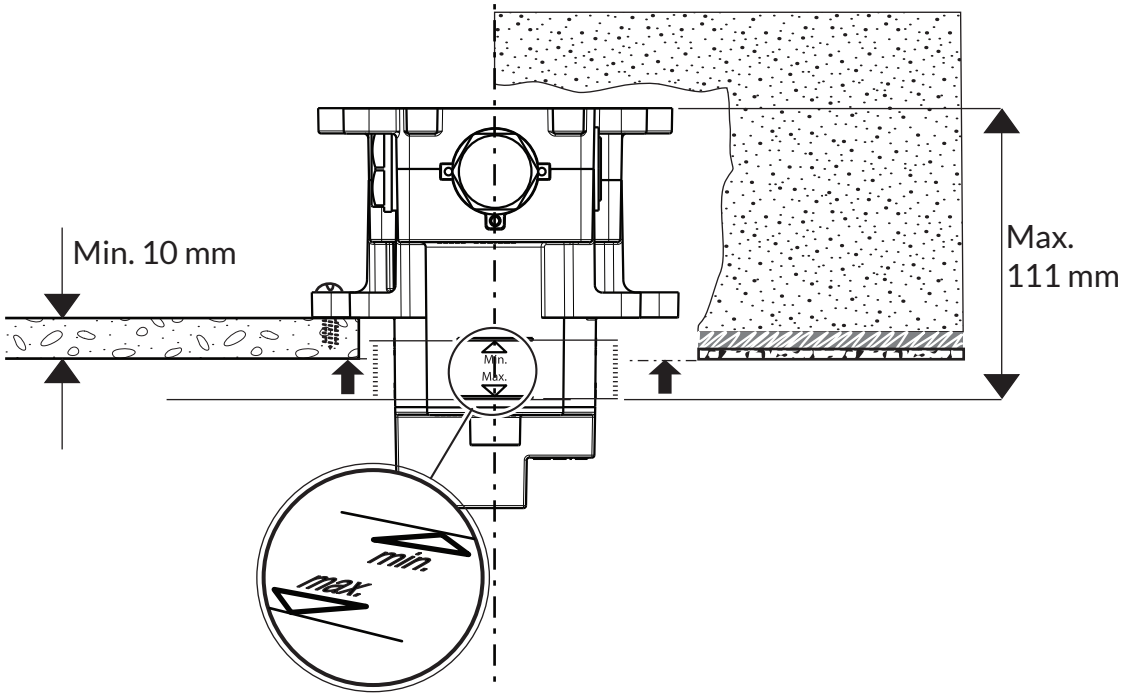

6 INSTALACJA
INSTALLATION

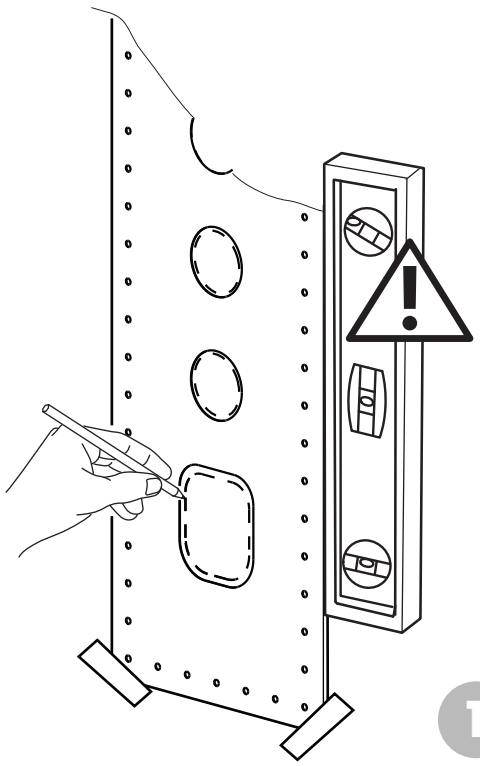

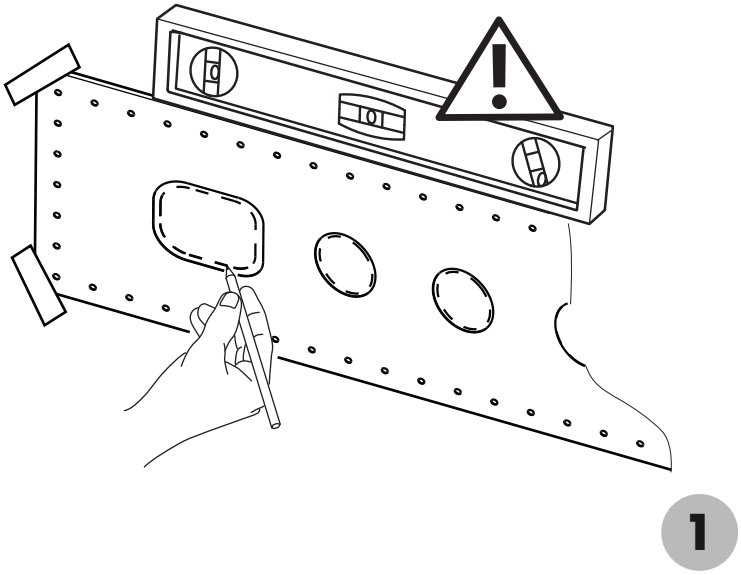

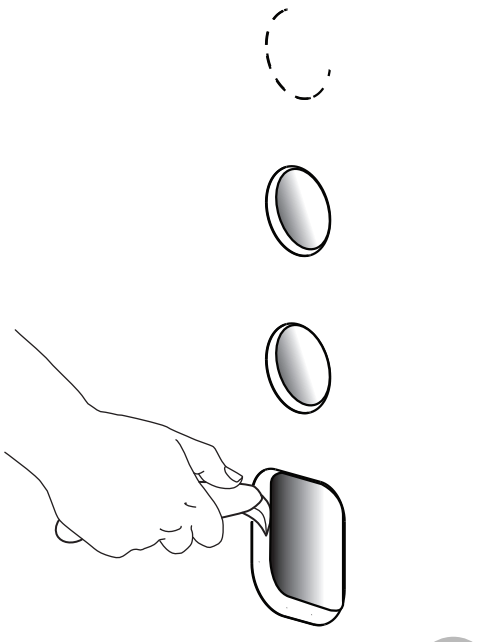

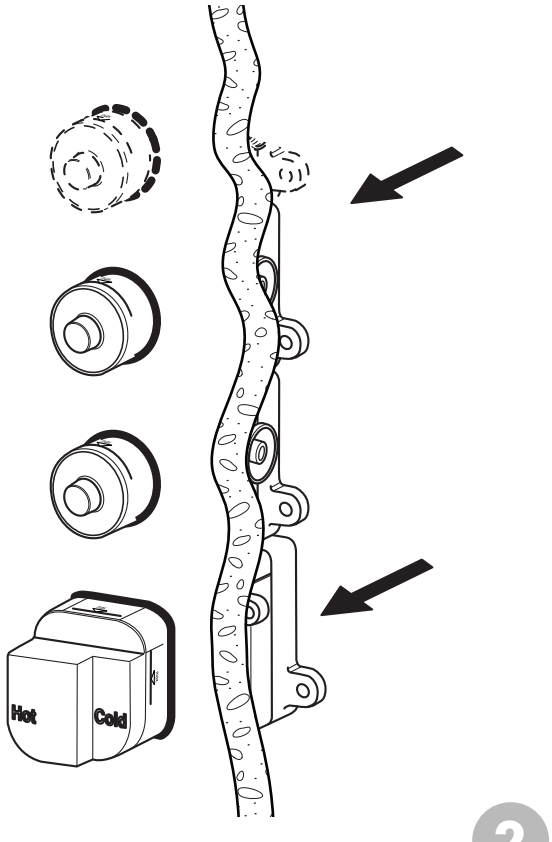

7 INSTALACJA
INSTALLATION

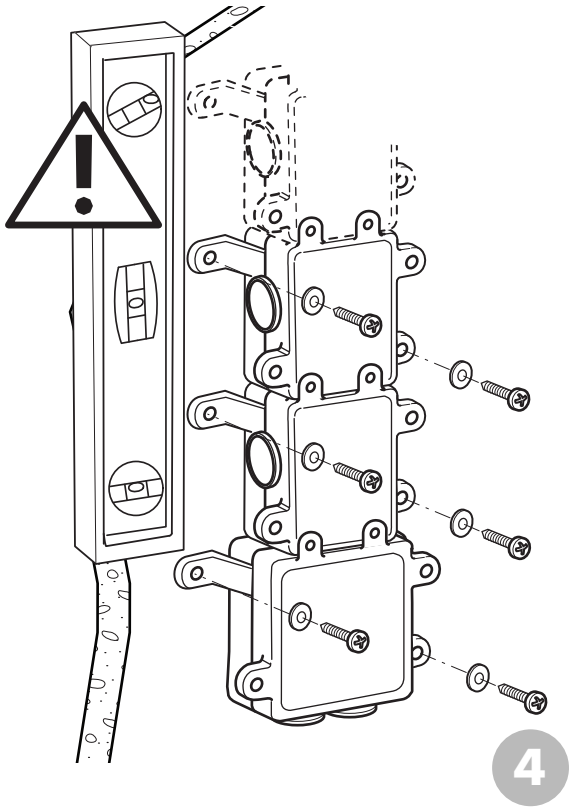

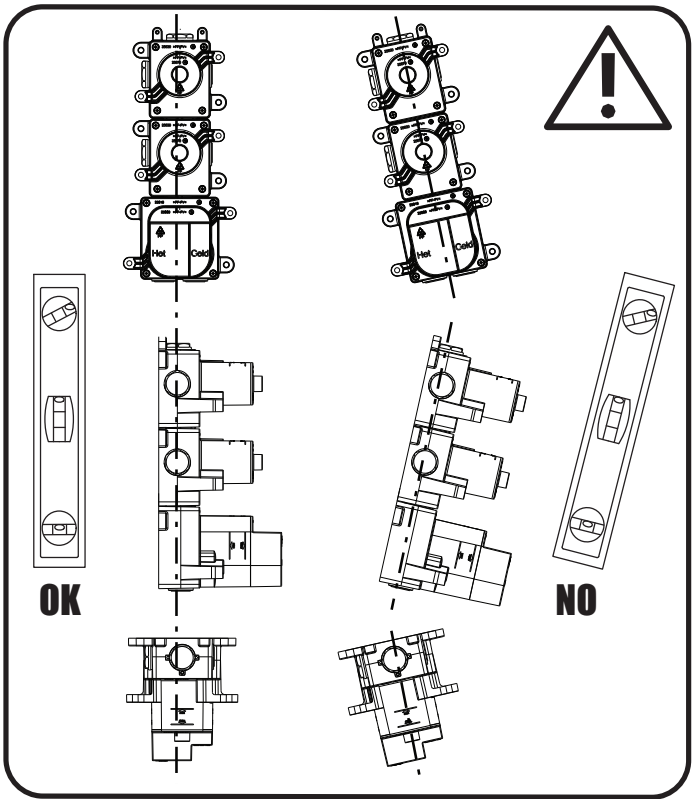

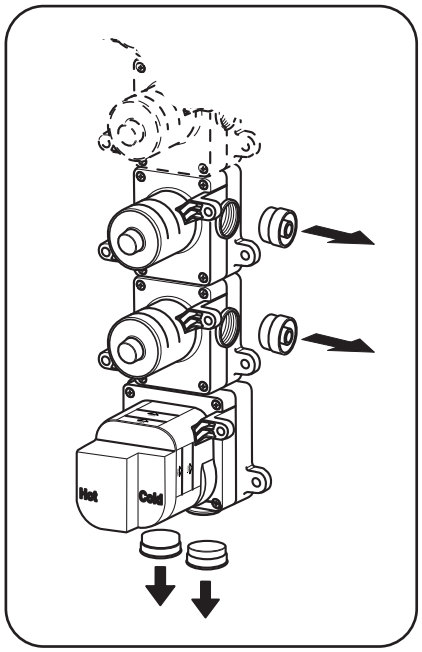

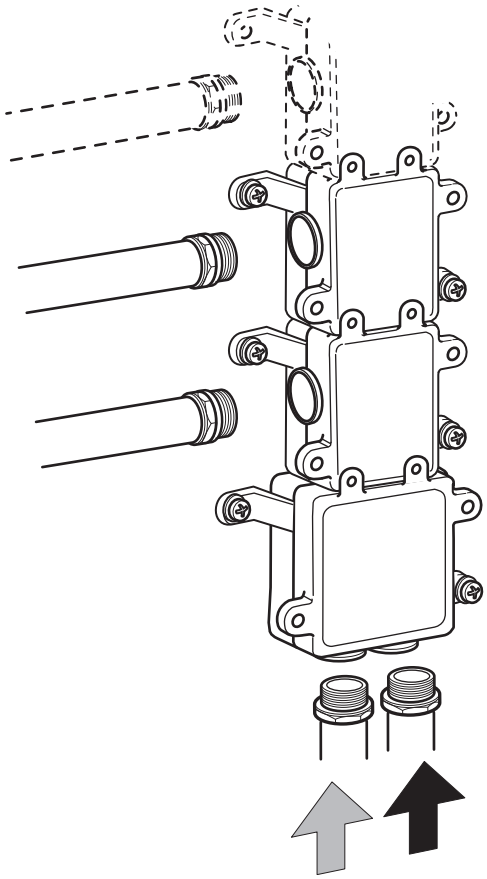

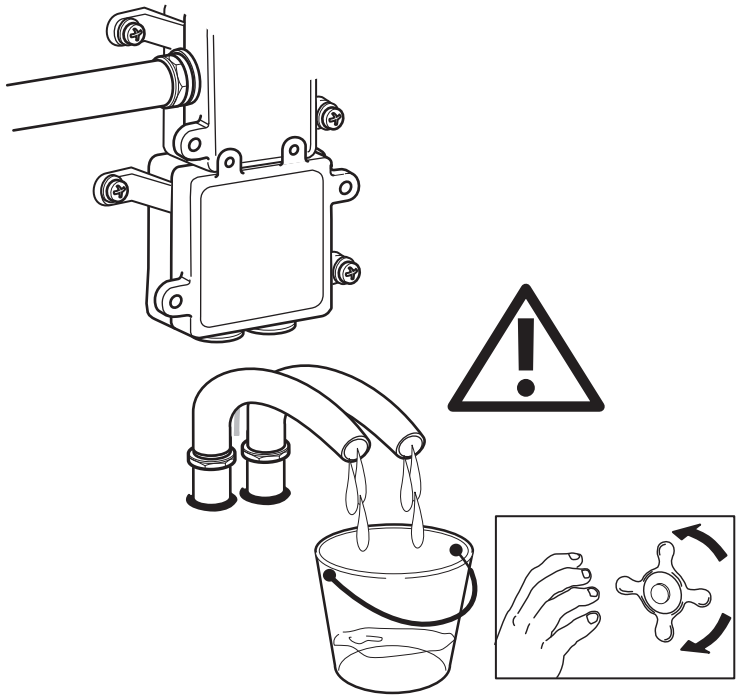

6

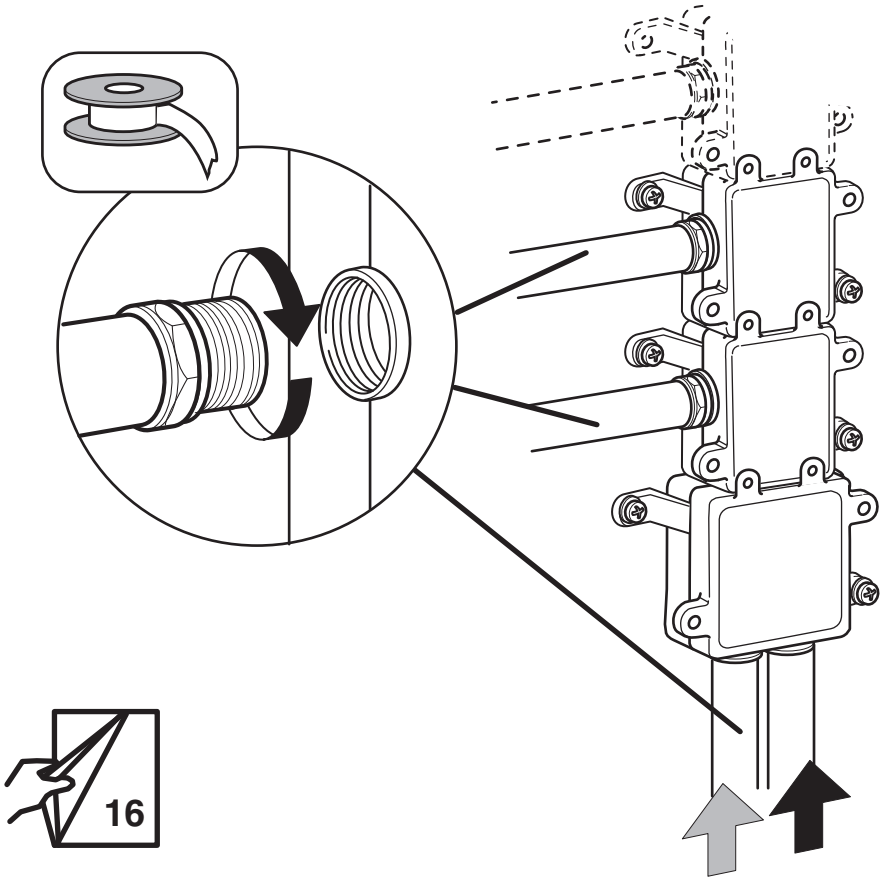

7

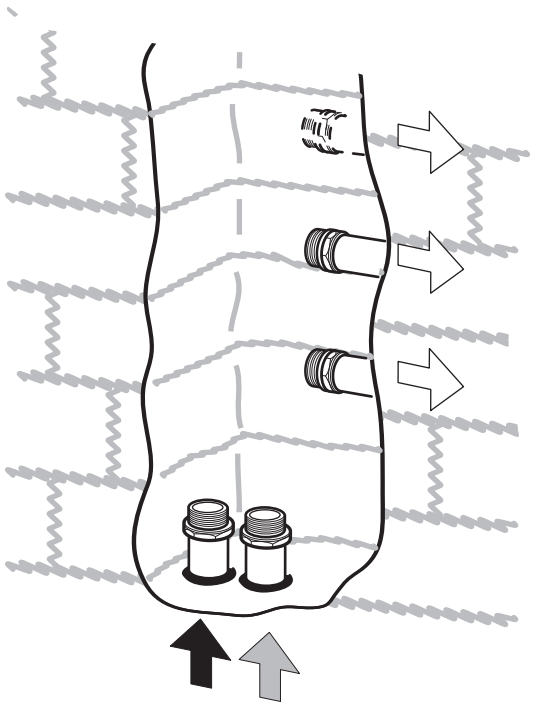

8

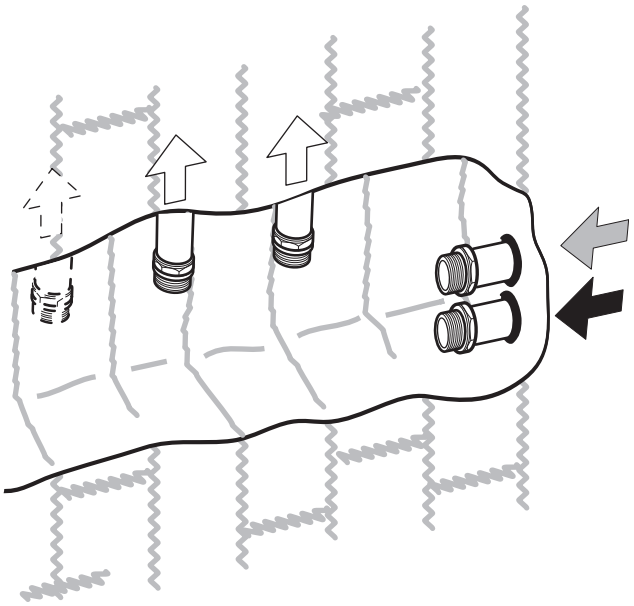

8

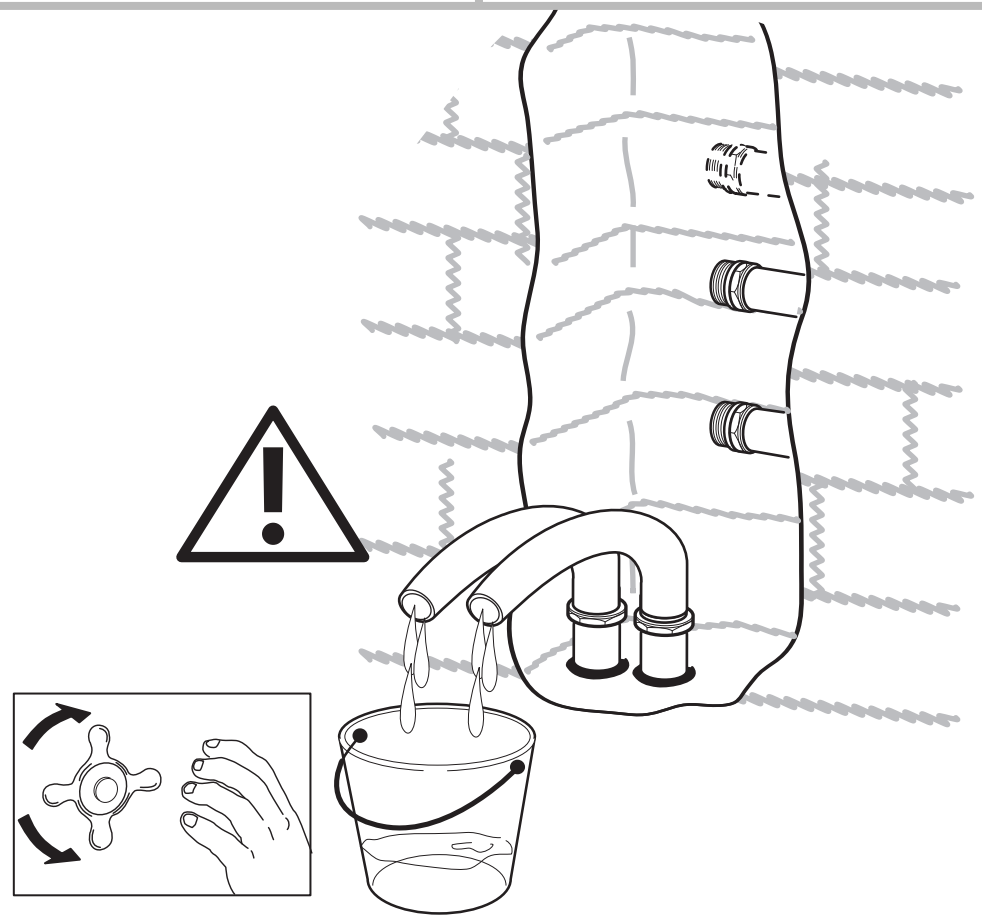

9

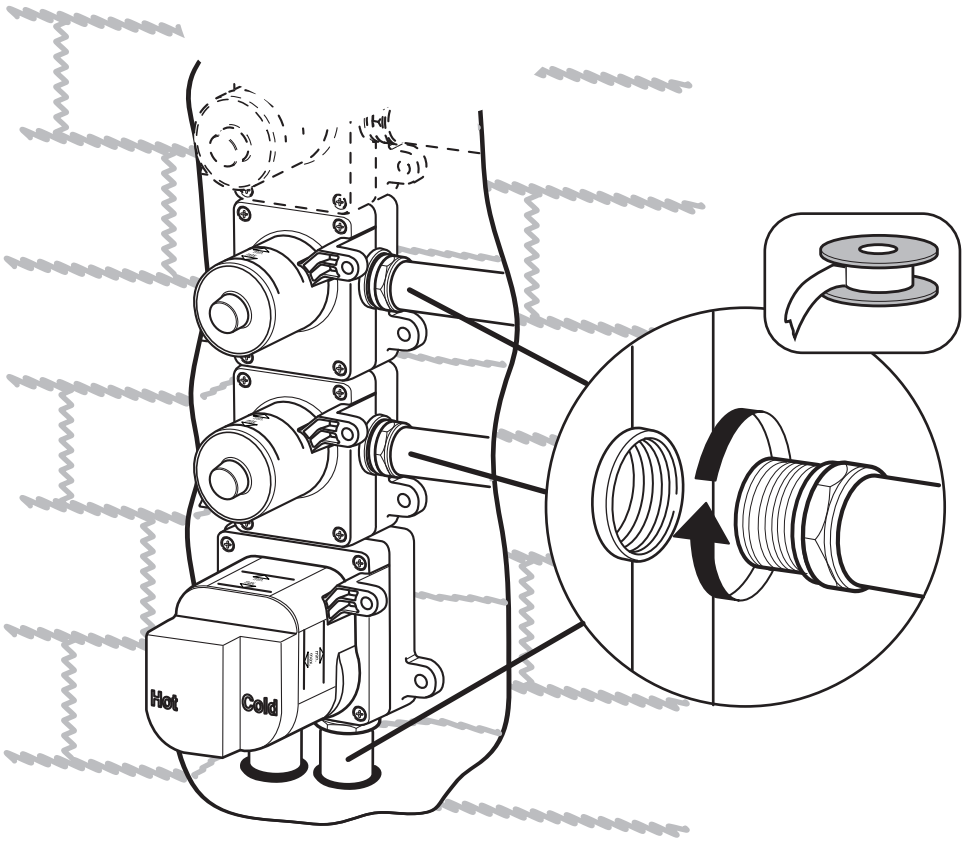

10

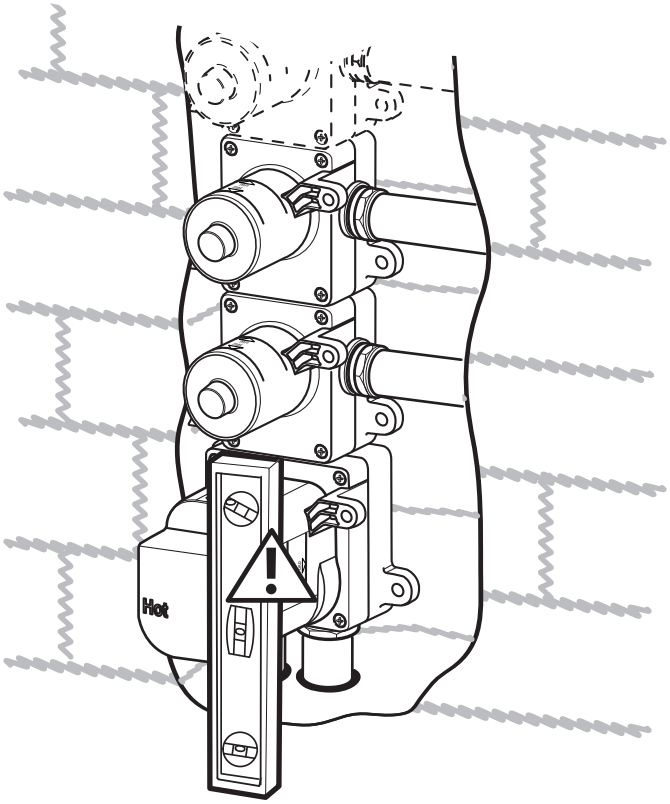

11

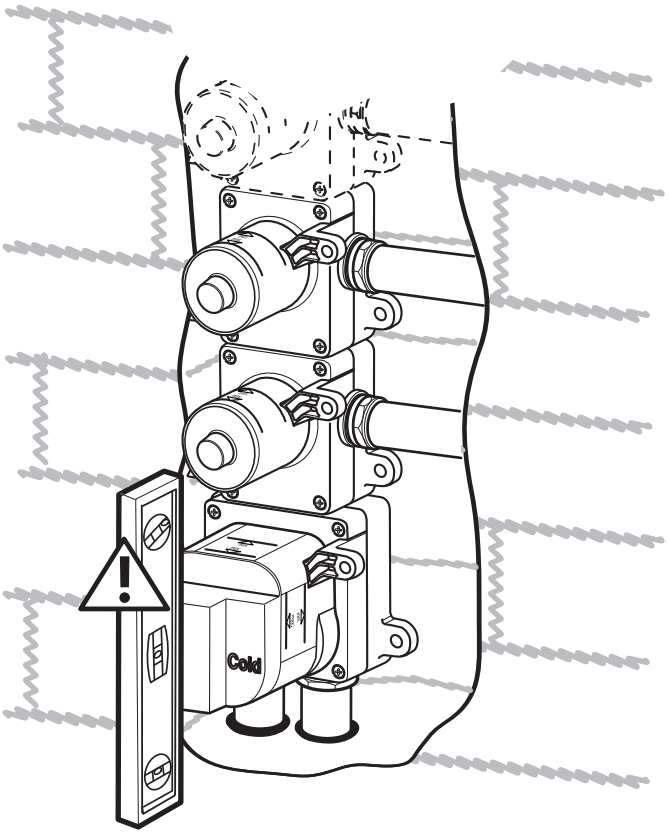

12

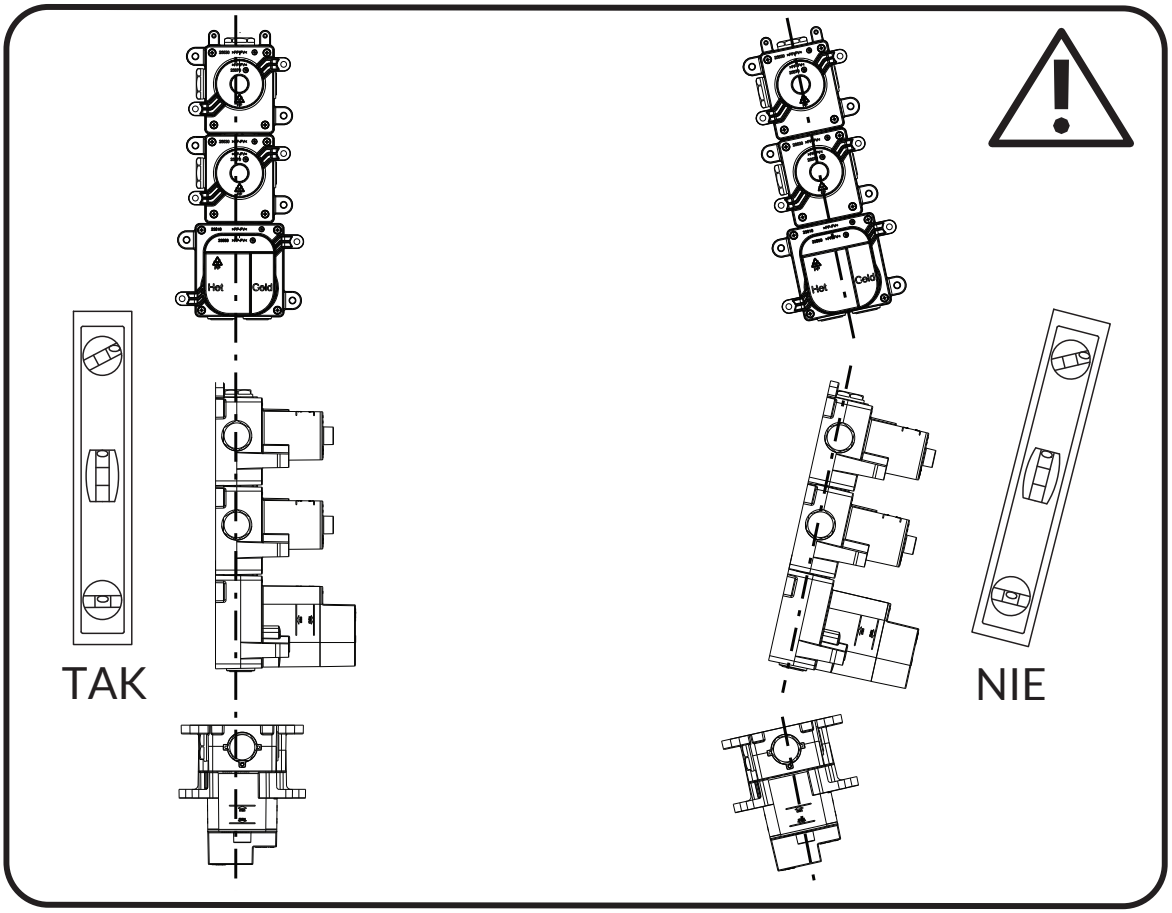

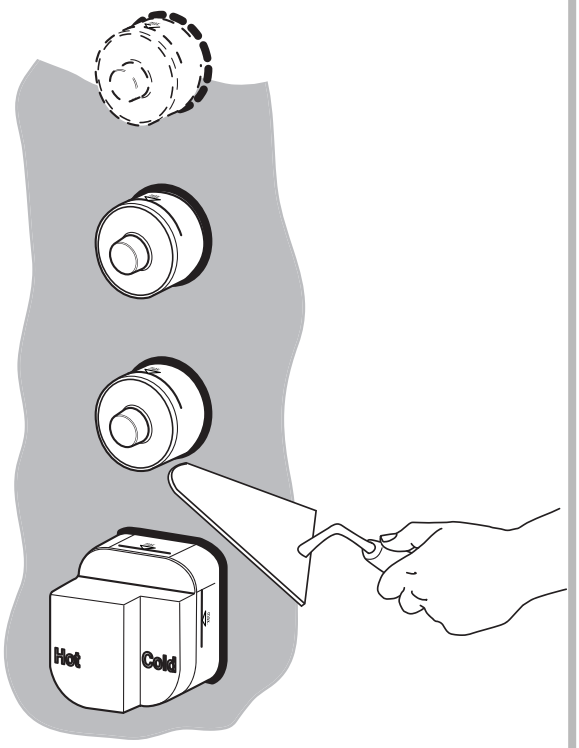

13

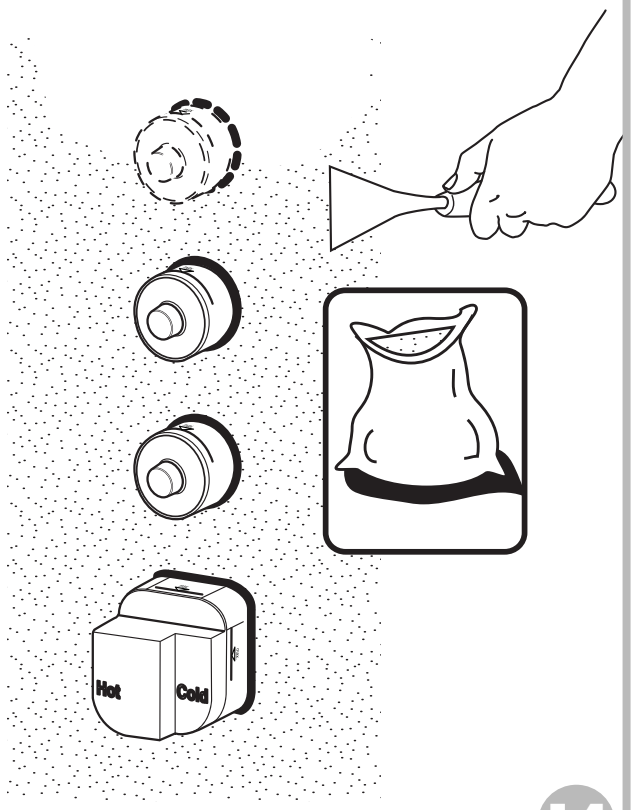

14

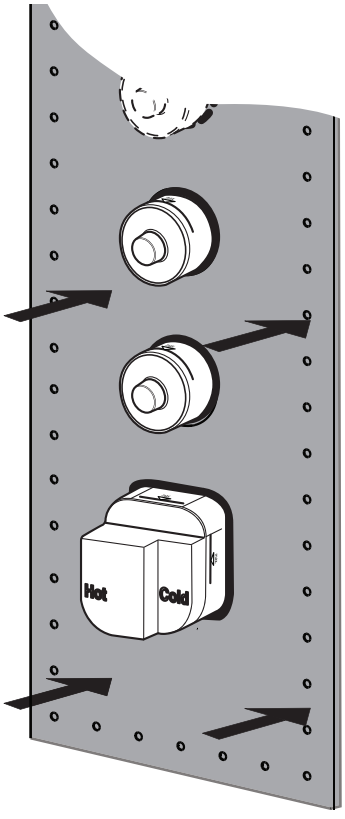

15

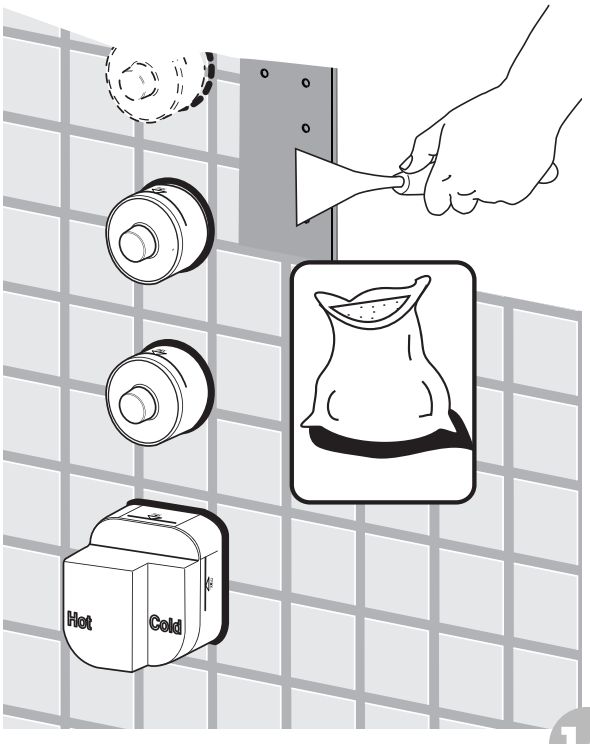

16

AQUATEC

ARCUS Design & Production
ul.Golęcińska 36
62-090, Rokietnica

tel. +48 504 383 264
tel. +48 790 357 888

e-mail: info.@aquatec.pl

www.aquatec.pl